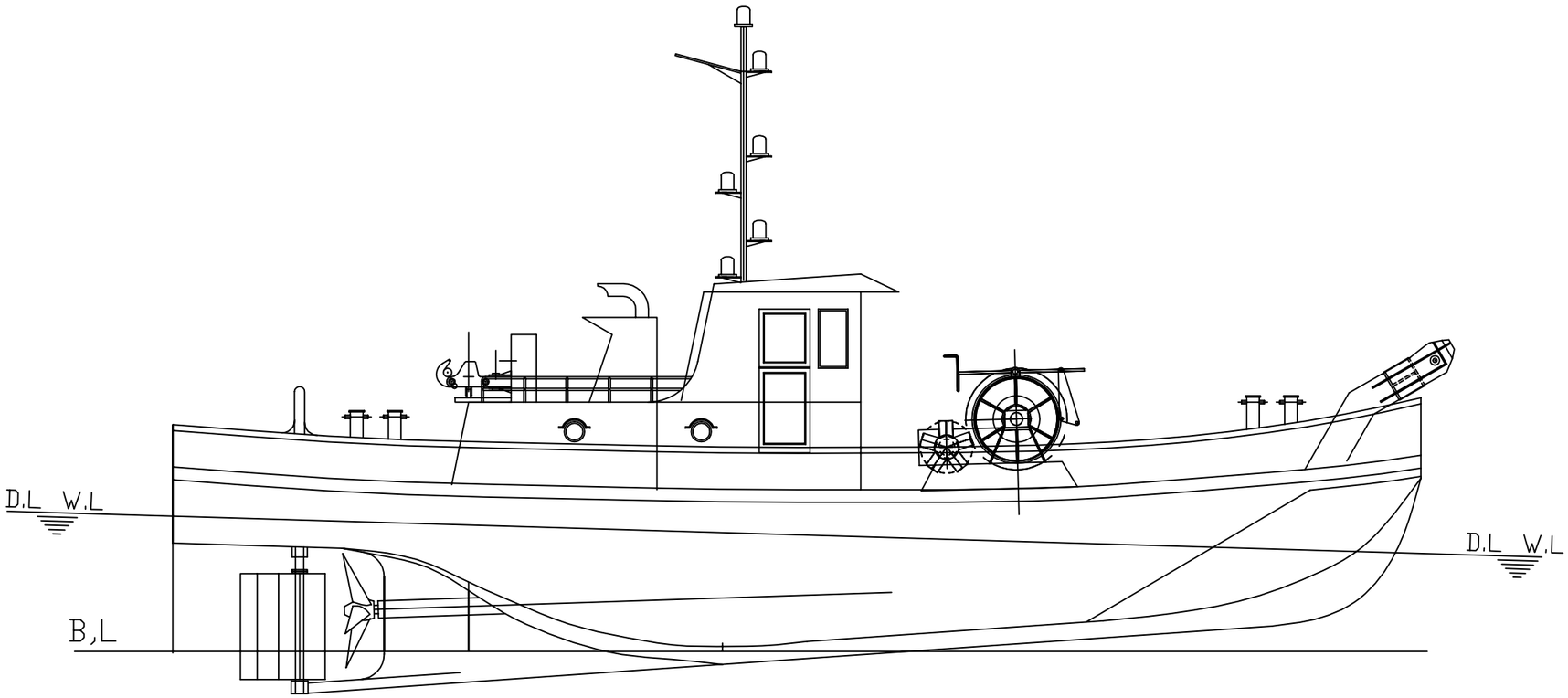

PRINCIPAL DIMENSIONS

LENGTH (O,A) 14.76
BREADTH (MLD) 5.70
DEPTH (MLD) 1.90

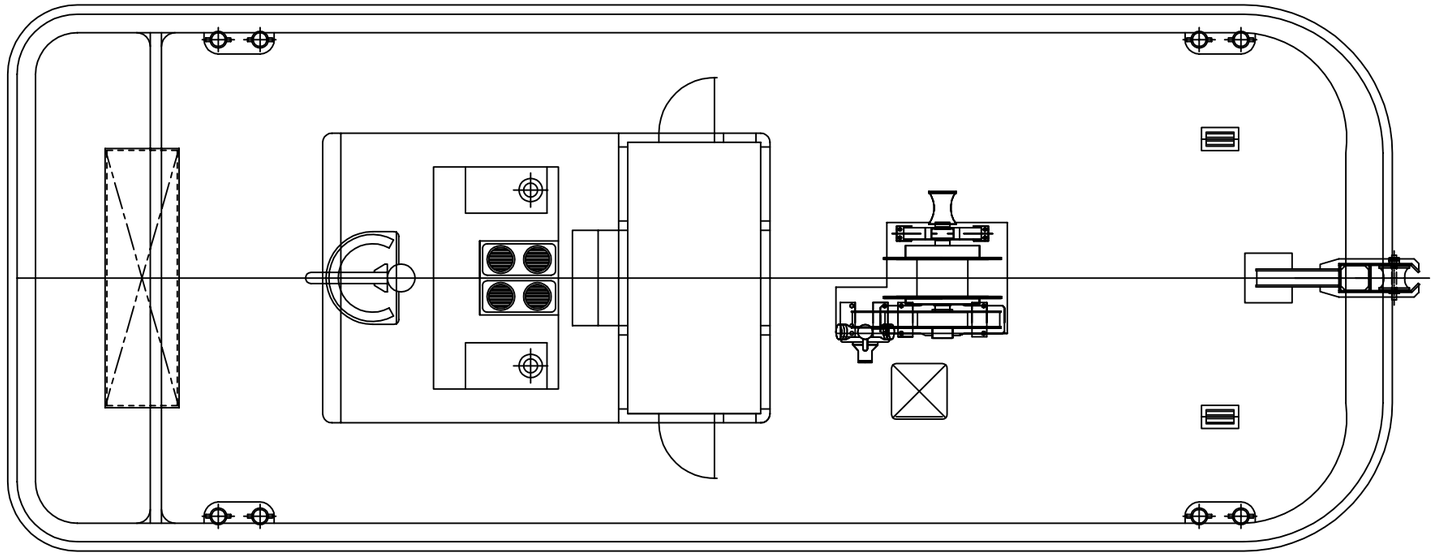

高砂建設(株)

19噸型揚錨船

ほくと

尺度

H,M

制図 設計 照査